POLYCHEM
Innovando en Plásticos

LOCKER+PLUS DISEÑO Y CALIDAD SUPERIOR

4 entradas: Grúa horquilla y transpaleta

Desagüe: 2" Pulgadas

1 tapa desmontable

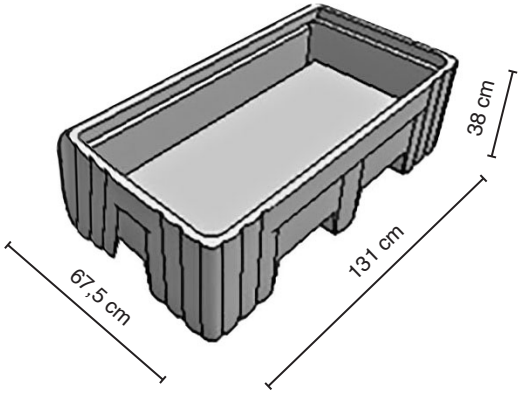

UV

CERTIFIED ISO 9001:2015 COMPANY

PALLET CONTENCIÓN DERRAMES PARA 2 TAMBORES | **POLY-2**

MEDIDAS	CARGA ESTÁTICA	VOLUMEN RETENCIÓN	MATERIAL	TAPAS	GARANTÍA LOCKERPLUS
Ancho: 131 cms Alto: 38 cms Fondo: 67,5 cms	Máxima 750 kgs	175 litros	Polietileno LLDPE, Aditivo anti-UV	1 unidad desmontable	6 meses por defectos fabricación

Sistema para retención de líquidos y residuos, fácil drenaje, evita contaminación de líquidos peligrosos, aceites, etc... en áreas de transito. Producto de fácil manipulación y limpieza. Bandeja de contención de derrames hermética de gran tamaño, para contener fugas y derrames en caso de ruptura accidental. Mantiene el área de almacenamiento limpia y segura. Posee rejillas extraíbles, fáciles de montar y antideslizantes para acceder rápidamente al mantenimiento, la limpieza y la descontaminación. Accesible por ambos lados con carros transpaleta o carretilla elevadora bidireccional, permitiendo fácil movimiento y transporte. El Pallet posee Certificación ISO 900:2025

Colores son sólo referenciales y no representan fielmente el color del producto, éste podría lucir diferente según calibrado de su pantalla/monitor/impresora. Medidas finales, materialidad y colores sujetos a confirmación, consulte detalles con su ejecutivo.

LOCKER +PLUS
Av. General Bustamante 24 Of. 3F Providencia, Santiago - www.lockerplus.cl
Contacto:
+56 22 964 2437