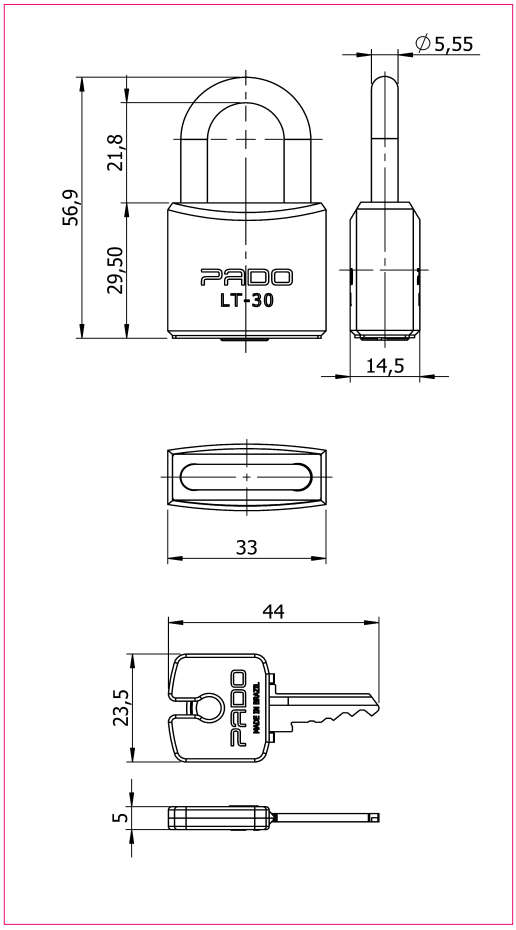

COLORES DE CUBIERTAS DISPONIBLES:

CANDADO PADO - 30MM AMARILLO | SMLT-30Y

MEDIDAS	PESO NETO	ACABADO	RESISTENCIA CORROSIÓN	CUERPO	EJE	LLAVES	GARANTÍA
Ancho: 33 mm Alto: 56,9 mm Fondo: 14,5 mm	0,126 kg	Cepillado	Grado 2	Latón cepillado (maciso). Cubierta Polipropileno.	Eje de acero cementado y niquelado	2 Llaves de latón niquelado. 1.240 combinaciones.	6 meses por defectos fabricación

Los candados PADO se fabrican de acuerdo con todos los requisitos exigidos por la norma brasileña ABNT NBR 15271:2013. Diseñados para ofrecer un alto nivel de seguridad, resistencia y durabilidad en aplicaciones de uso cotidiano, comercial e industrial. **Fabricados en latón (aleación de cobre con zinc)**, materiales de alta calidad y mecanismos de cierre confiables, proporcionan una solución eficiente para la protección de lockers, casilleros, gabinetes, bodegas y otros sistemas de almacenamiento. Su construcción robusta permite soportar el uso frecuente y entregar un funcionamiento seguro y confiable. Candado de 4 pines, lo que permite multiples conbinaciones en la fabricación de llaves, lo que entrega seguridad y confianza.
Se recomienda lubricar el candado con aceite mineral. No utilizar productos químicos. NO EXPONER AL AIRE MARINO NI AMBIENTES CORROSIVOS.

Colores sólo referenciales y no representan fielmente el color del producto, éste podría lucir diferente según calibrado de su pantalla/monitor/impresora. Medidas finales, materialidad y colores sujetos a confirmación, consulte detalles con su ejecutivo. 10401010028.